TUBAGE FLEXIBLE TEN INOX polycombustible

APPLICATION : conduit flexible simple paroi en acier inoxydable destiné à la rénovation des conduits de fumée existants.



Caractéristiques	
Matière	Inox 316L
Norme	CE 2270-CPR-045 EN1856-2-T300-N1-W-V2-L50010-O
DOP	N°TEN06
Combustible	Gaz et Fioul standard
Conditions d'installation	Tubage en conduit maçonné
Garantie	2 ans
Marque	TEN
Origine	France
Conditionnement	Carton, dérouleur



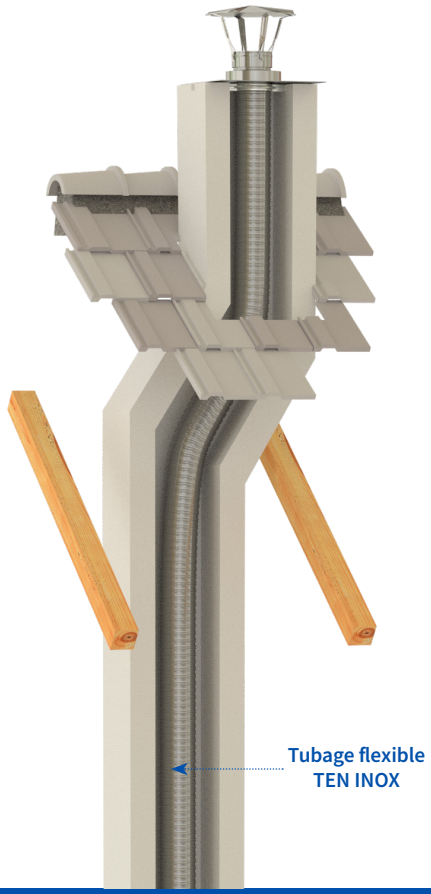

Øintérieur/Øextérieur
80/86
90/96
97/103
100/106
105/111
110/116
120/126
125/131
140/146
150/156
155/161
167/173
180/186
200/206
230/236
250/264
300/314
350/364
400/414

Visuels non contractuels

TUBAGE FLEXIBLE TEN LISS INOX polycombustible

APPLICATION : tubage flexible pour conduits maçonnés droits ou dévoyés pour la rénovation des conduits de cheminée avec une paroi intérieure lisse réduisant les pertes de charge, permettant l'écoulement de bistre et facilitant le ramonage.



Caractéristiques	
Matière	Intérieur Inox 316L/Extérieur Inox 316L
Epaisseur	Deux feuillards
Type d'assemblage	Double agrafage et sertissage des spires du flexible 
Norme	CE 2270-CPR-040 EN1856-2-T450-N1-W-V2-L50010-G
DOP	N°TEN01
Combustible	Gaz, Fioul (sauf condensation), Bois et Granulés
Conditions d'installation	Tubage en conduit maçonné
Garantie	2 ans
Marque	TEN
Origine	France
Conditionnement	Carton, dérouleur, touret XXL 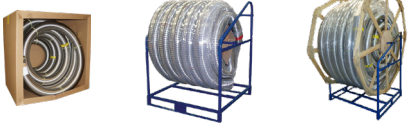

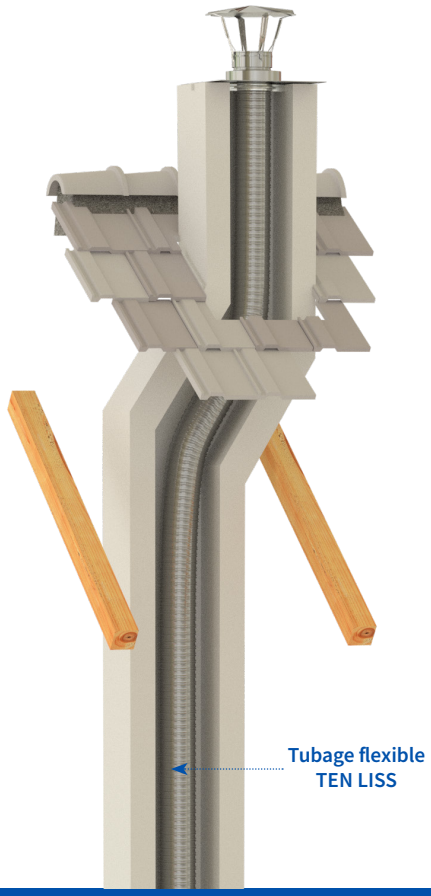

Ø intérieur/Øextérieur
80/86
100/106
110/116
125/131
130/138
140/146
150/156
155/161
167/173
180/186
200/206
220/226
230/236
250/256
280/286
300/306

Visuels non contractuels

TUBAGE FLEXIBLE SUPER TEN LISS INOX polycombustible

APPLICATION : tubage flexible pour conduits maçonnés droits ou dévoyés pour la rénovation des conduits de cheminée avec une paroi intérieure lisse réduisant les pertes de charge, permettant l'écoulement de bistre et facilitant le ramonage. Sa conception en inox de haute qualité garantit une excellente résistance aux températures et à la corrosion.



Caractéristiques	
Matière	Intérieur Inox 904L/Extérieur Inox 316L
Epaisseur	Deux feuillards
Type d'assemblage	Double agrafage et sertissage des spires du flexible 
Norme	CE 2270-CPR-040 EN1856-2-T450-N1-W-V2-L70010-G
DOP	N°TEN02
Combustible	Gaz, Fioul, Bois et granulés
Conditions d'installation	Tubage en conduit maçonné
Garantie	2 ans
Marque	TEN
Origine	France
Conditionnement	Carton, dérouleur, touret XXL 

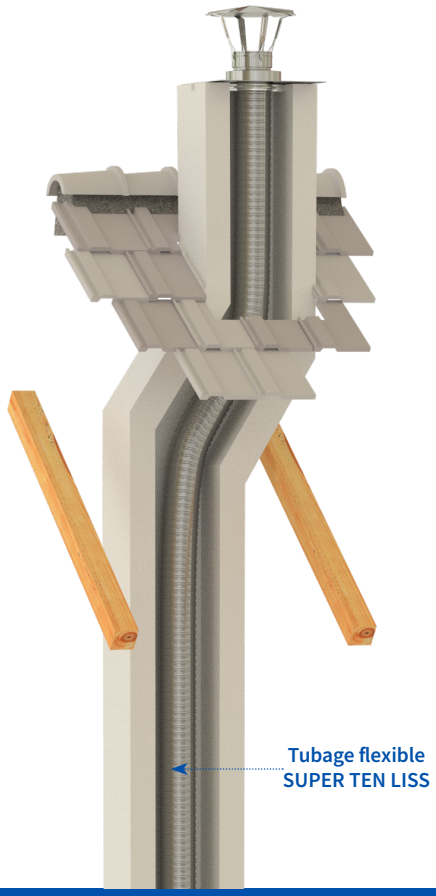

Ø intérieur/Øextérieur
80/86
110/116
125/131
140/146
150/156
155/161
167/173
180/186
200/206
220/226
230/236
250/256
280/286
300/306

Visuels non contractuels

TUBAGE FLEXIBLE SUPER TEN LISS HP INOX polycombustible

APPLICATION : tubage flexible pour conduits maçonnés droits ou dévoyés pour la rénovation des conduits de cheminée avec une paroi intérieure lisse réduisant les pertes de charge, permettant l'écoulement de bistre et facilitant le ramonage. Sa conception en inox de haute qualité est conçue pour les appareils les plus exigeants.



Caractéristiques	
Matière	Intérieur Inox 904L/Extérieur Inox 904L
Epaisseur	Deux feuillards
Type d'assemblage	Double agrafage et sertissage des spires du flexible 
Norme	CE 2270-CPR-040 EN1856-2-T450-N1-W-V2-L70010-G
DOP	N°TEN03
Combustible	Gaz, Fioul, Bois, Granulés et Charbon
Conditions d'installation	Tubage en conduit maçonné
Garantie	2 ans
Marque	TEN
Origine	France
Conditionnement	Carton, dérouleur, touret XXL





Tubage flexible
SUPER TEN LISS HP

Ø intérieur/ Ø extérieur
125/131
140/146
155/161
167/173
180/186
200/206
220/226
230/236
250/256
280/286
300/306

Visuels non contractuels